5

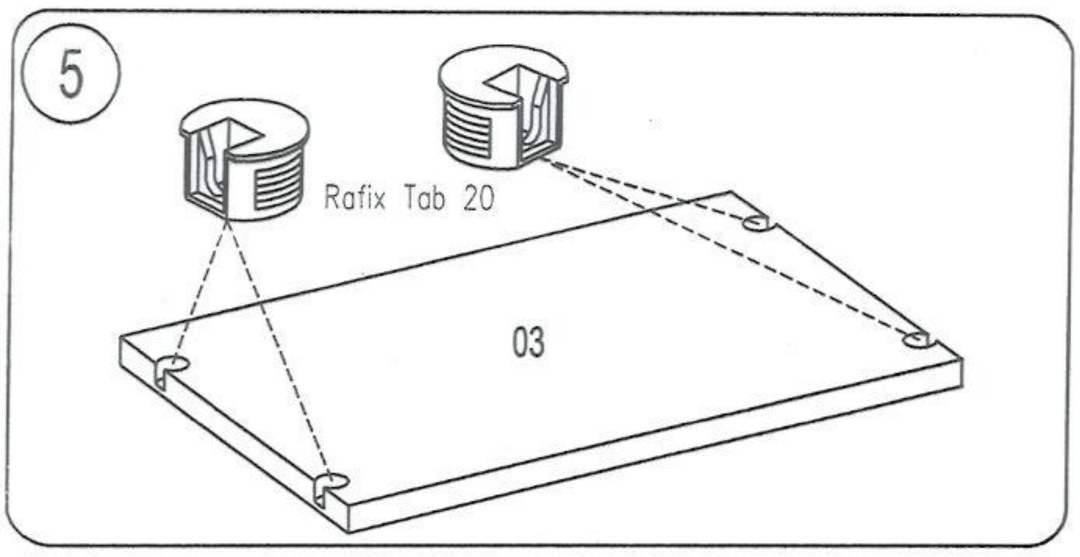

6

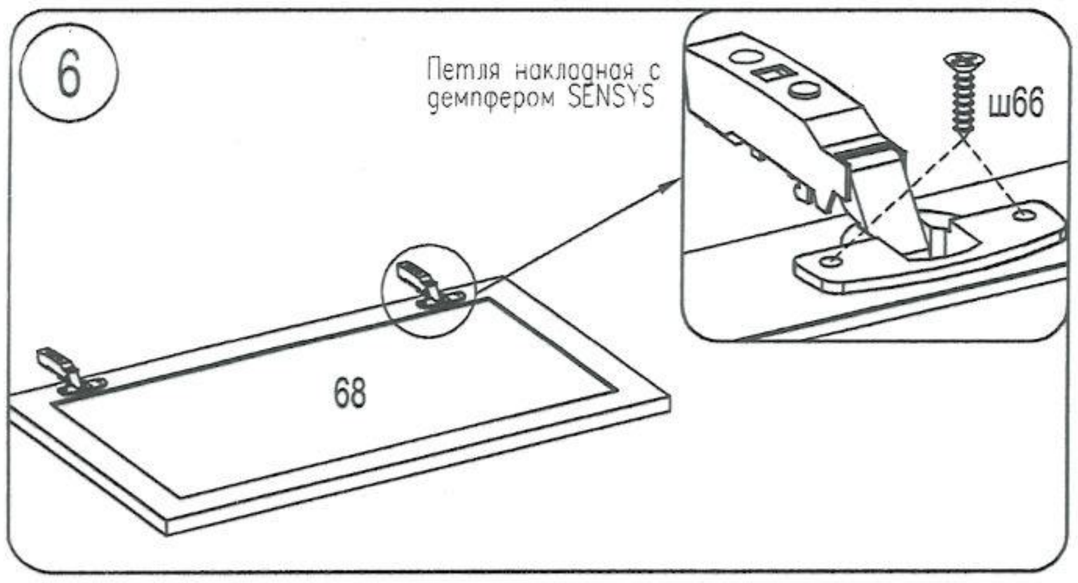

7

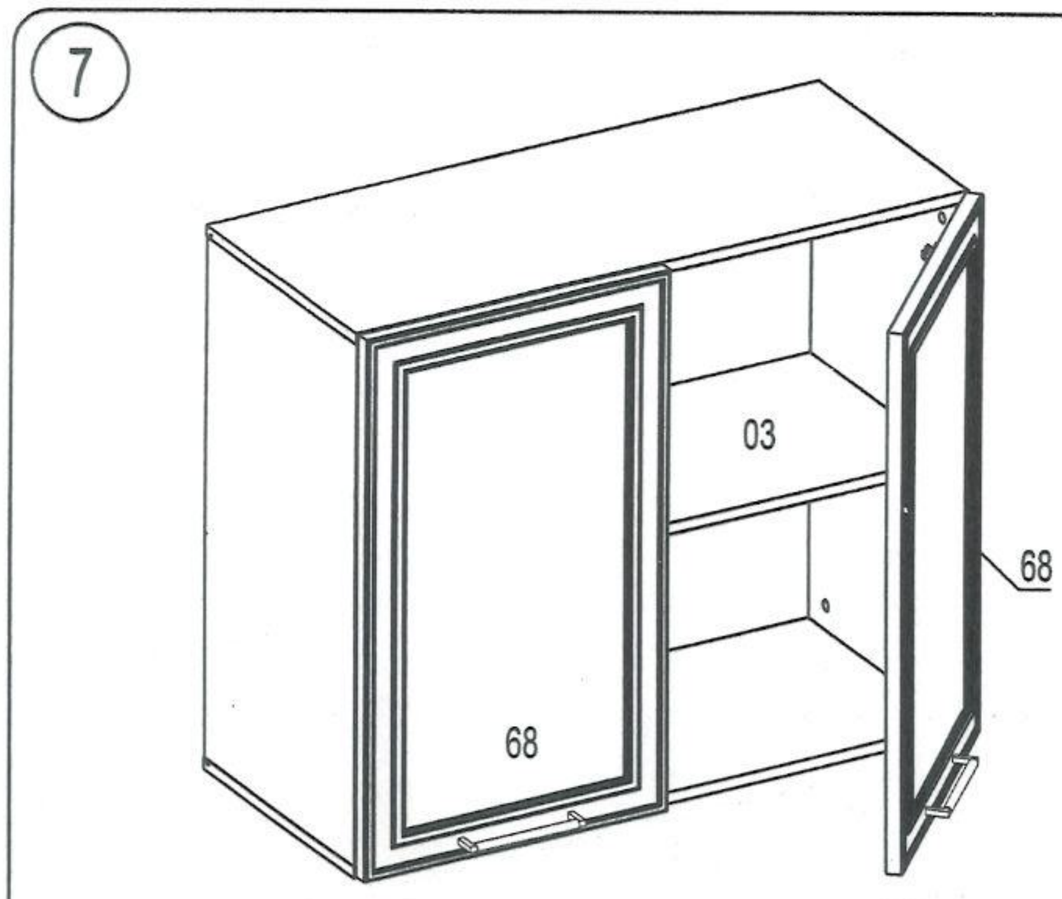

Установить полку
Установить двери

8

Схема крепления секции к стене

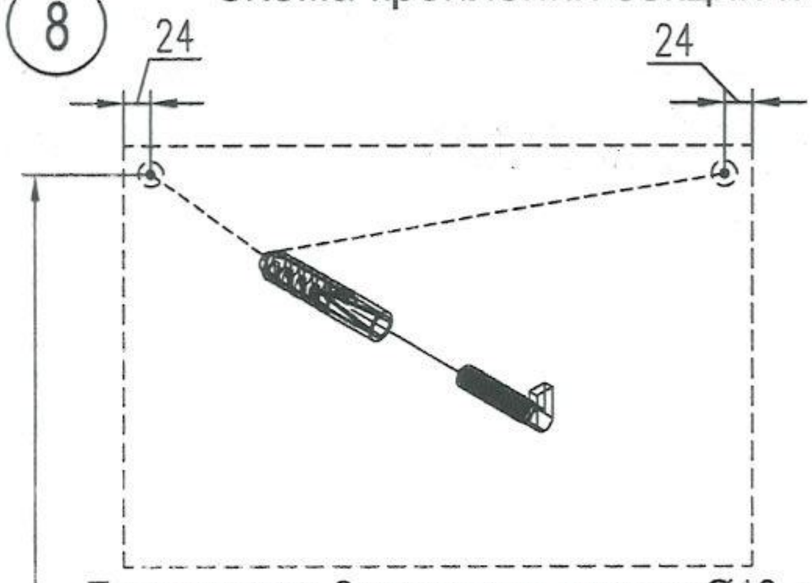

Просверлите 2 отверстия в стене Ø10, глубиной 55мм. Положение отверстий согласно схеме. Высота установки дюбелей определяется по композиции. Установите в отверстия дюбеля, затем шурупы-крючки.

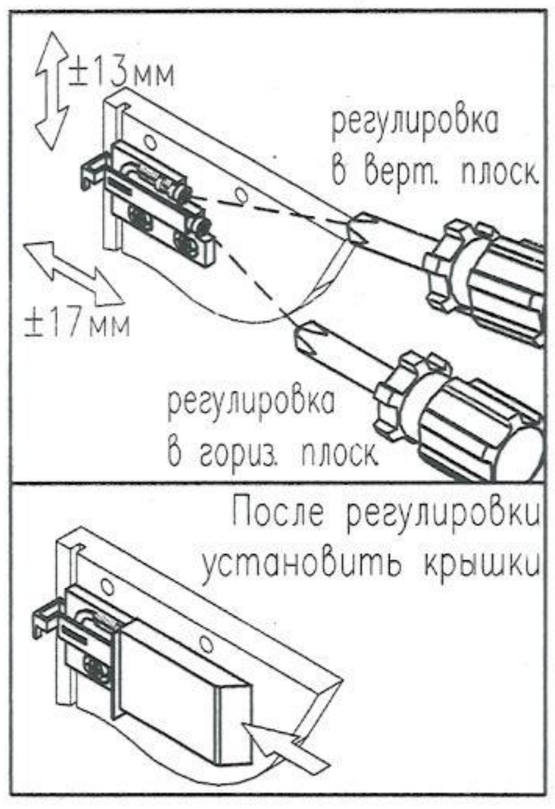

ВНИМАНИЕ!
На надежность подвески может влиять качество стены. Крючки совместно с дюбелями предназначены для использования с полнотелыми кирпичами и бетоном.

ПОЛ

2284

МОНТАЖ ДВЕРЕЙ

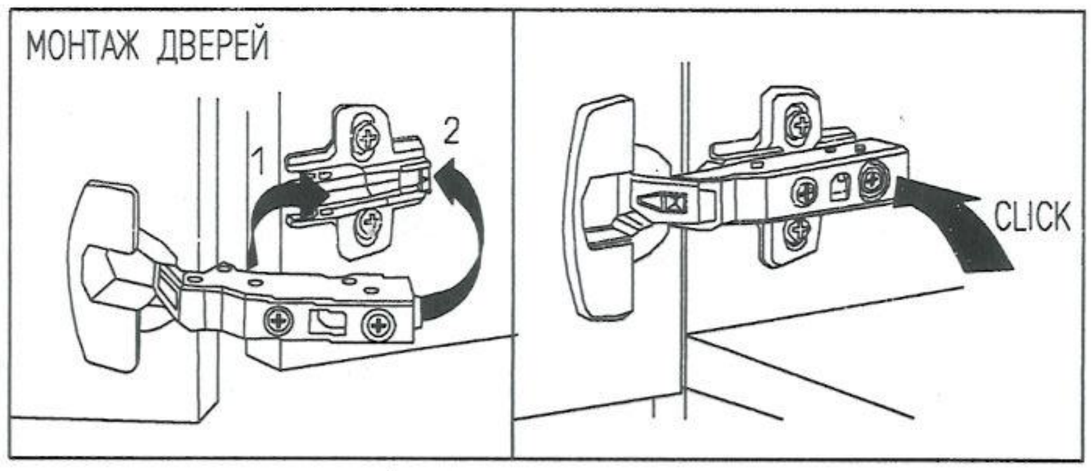
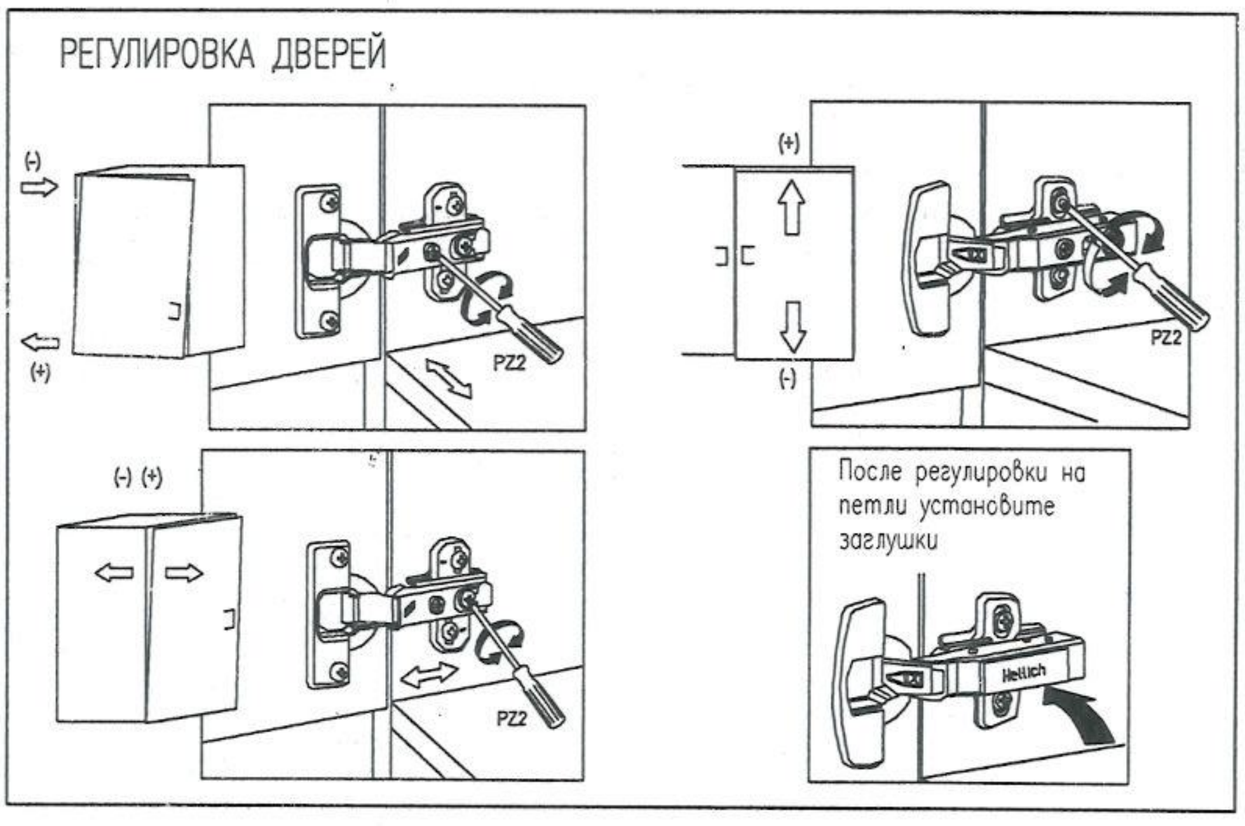
РЕГУЛИРОВКА ДВЕРЕЙ